SKAVSKA HALLEN

HERSTELLUNG UND AUFBAU MODERNER ZELTHALLEN





RUNDBOGEN HALLEN



SKAVSKA

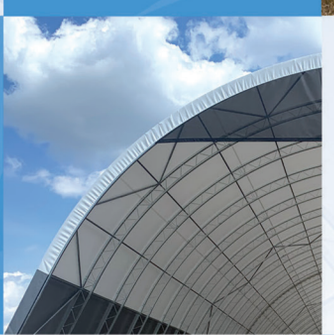

JEDE HALLE ERZÄHLT EINE ANDERE GESCHICHTE, GENAU WIE IHRE BESTIMMUNG...



SKAVSKA HALE SP. Z O.O. | tel.: +49 (0) 151 72 58 4060 | e-mail: info@skavska.de

skavska.de

SKAVSKA

Über uns

In unserer Firma sind Fachleute mit langjähriger Erfahrung tätig. Beginnend mit den Handelsvertretern, über die Fachplaner, Schweißer und abschließend mit dem Team von Monteuren. Wir beschäftigen Fachleute, mit deren Unterstützung wir unseren Kunden Produkte von höchster Qualität bieten können, die alle Normanforderungen erfüllen.

Dank unseres Fachwissens im Bereich Stahlbau sind wir imstande, Pläne und Produkte zu liefern, die in Bezug auf Qualität und Preis unschlagbar sind.

Wir unternehmen ehrgeizige Schritte, um unsere Marke auf den europäischen Märkten bekannt zu machen. Die Entwicklung und die Stabilisierung von Dienstleistungen der Firma SKAVSKA HALE für die ausländischen Kunden ist ein weiterer wichtiger Meilenstein.

Unseren Kunden bieten wir Unterstützung und professionelle Beratung auf jeder Stufe der Auftragsabwicklung. Wenn Sie in SKAVSKA HALE investieren, investieren Sie in ein sicheres Geschäft.

Eine Firma mit beinah 10 Jahren Erfahrung

Wir sind ein polnisches, 2015 gegründetes Unternehmen. Unser Team besteht aus Fachleuten, mit deren Hilfe unser Produktprogramm ständig um neue Lösungen erweitert wird.

Verantwortung für den gesamten Ablauf

Wir sind für jede Stufe der Auftragsabwicklung verantwortlich.

Der gesamte Produktionsprozess findet in unserem Betrieb statt: von der Erstellung der technischen Unterlagen über das Schweißen der Konstruktionsteile bis hin zur Herstellung der Plane in der gewünschten Farbe. Die Halle wird beim Kunden von unseren erfahrenen Montageteams zusammengebaut, so dass der Kunde eine Garantie für den gesamten, uns erteilten Auftrag erhält.





2015
Gründung der Firma **SKAVSKA**

2017
Eröffnung einer eigenen Schweiß- und Metallverarbeitungswerkstatt

2020
Aufnahme der unabhängigen Produktion von Planen für eigene Produkte

Unsere Auszeichnungen:

Unsere Hallen wurden bereits mehrmals ausgezeichnet:

2021
GEPARD DES JAHRES
Eine der am schnellsten wachsenden Firmen in der Woiwodschaft Lodz

2022
Von **KRUS** verliehen: **SKAVSKA 13M.**
Produkt zur Erhöhung der Sicherheit in der Landwirtschaft

2023
Goldmedaille an der Messe **POLAGRA PRÄMIERE 2023** für die Halle **SKAVSKA 13M**

Goldmedaille an der Messe **FERMA 2023**

2024
Produkt des Jahres 2024 - **AGRO-PARK LUBLIN**

Pokal des Ministers für Landwirtschaft und ländliche Entwicklung - **AGROTECH KIELCE**

SKAVSKA

Hallenmodelle in unserem Produktprogramm:

6M, 8M, 9M, 10M, 12M, 13M, 15M, 16M, 18M, 20M



Halle 8M

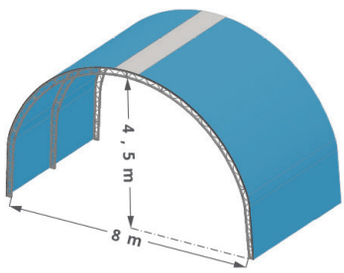

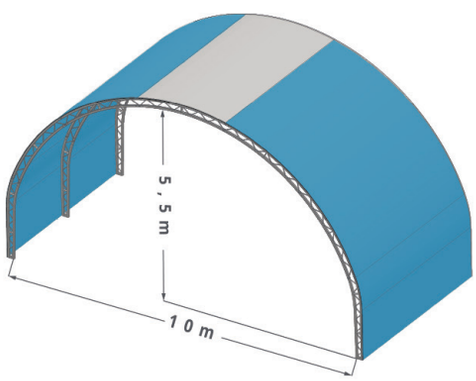



Halle 10M



Halle 10M EU

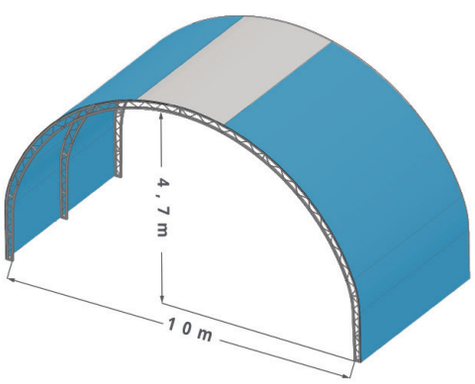



Halle 12M

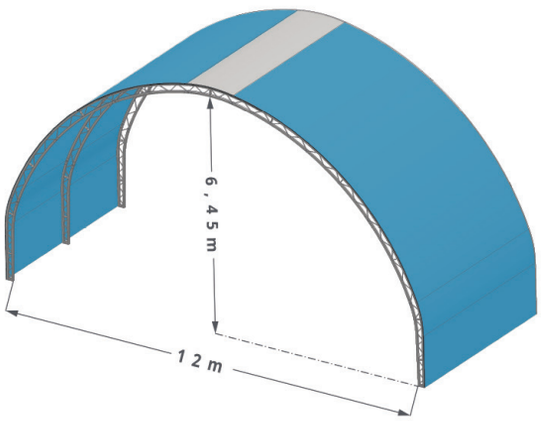

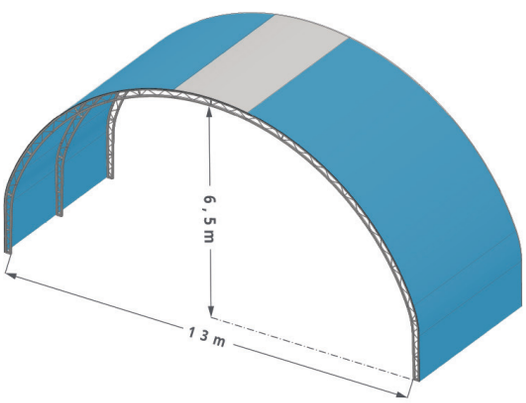



Halle 13M



Halle 15M

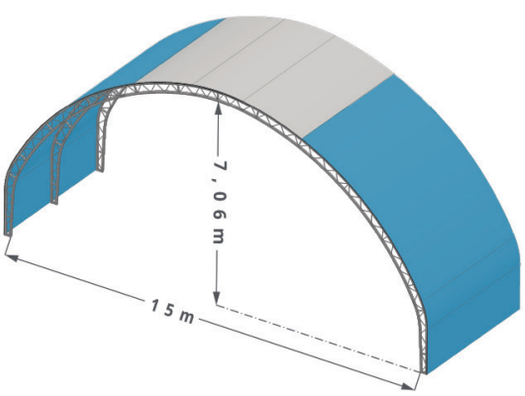

Hallenmodelle in unserem Produktprogramm:

6M, 8M, 9M, 10M, 12M, 13M, 15M, 16M, 18M, 20M



Halle 16M

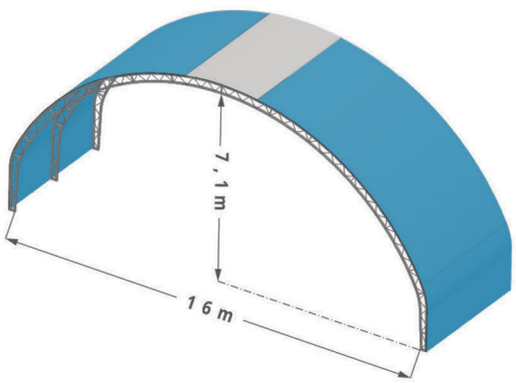

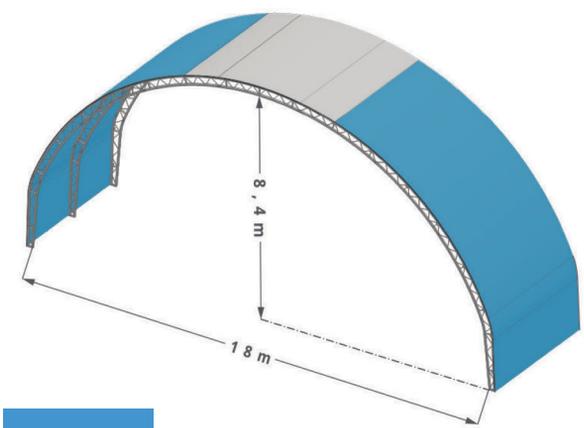

Halle 20M



Halle 18M

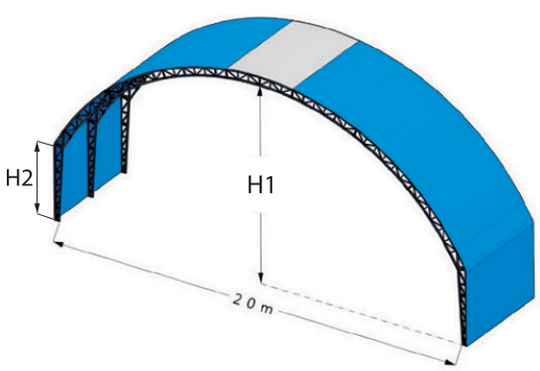

20M H	H1 - 9,5M / H2 - 3,5M
20M S	H1 - 8,75M / H2 - 2,8M
20M N	H1 - 8,45M / H2 - 2,5M



Unsere einzigartigen Lösungen:



1 Gerade Seitenwand

Die Hallen von **SKAVSKA** sind so konzipiert, dass sie die größtmögliche Kubatur bieten. Dank der hohen Seitenwand kann man möglichst nah dran an die Seitenwand der Halle fahren, um ihre Bestimmung optimal zu nutzen.
Unter gleichzeitiger Beibehaltung der Rundbogenform erhalten Sie eine stabile Anlage, die für jede Schneeund Windzone in ganz Polen ausreichend dimensioniert ist.



2 Abdichtung von Betonblöcken mit verlängerter Plane

Dank der 2019 aufgenommenen Produktion von Planen im eigenen Betrieb, werden die Planen zu 100% von uns selbst hergestellt. Mit eigener Produktion von Planen sind wir imstande, eine Reihe innovativer Lösungen einzuführen und anzubieten, wie z. B. ein Abdichtungssystem für die Betonblockwände. Wir verlängern die Plane um die Höhe der fertiggestellten Blockwand und befestigen diese mit einem Metallprofil.

3 Aufbau auf einem gemeinsamen Sockel. Aufbau auf mehr als 3 Lagen Blöcke möglich

Der robuste Aufbau, die solide Verankerung und die effektiven Entwässerungsanlagen tragen dazu bei, dass unsere Hallen auf einem gemeinsamen Mauersockel und auf Blöcken mit mehr als drei Lagen aufgestellt werden können.





4 Von der Plane entfernten Versteifungen minimieren die Kondensation

Einfache, aber intelligente Lösungen schaffen den Unterschied. Die Entfernung der Längsversteifungen von der Plane reduziert effektiv die Berührungspunkte zwischen der Plane und dem Metallbau. So reduzieren wir die Kondensation in den Rundbogenhallen auf das Minimum und bauen diese zu Flachspeichern für die Getreidelagerung um.



5 Für alle Jahreszeiten

Die Hallen sind für jede Wind- und Schneezone ausgelegt.



6 Lüftung für Tierzuchthallen

Hallen, in denen Tiere gehalten werden, müssen besondere Anforderungen erfüllen. Um die Anforderungen der modernen Landwirtschaft zu erfüllen, haben wir eine Reihe von Lösungen entwickelt, um die Rundbogenhallen problemlos für die Haltung von z. B. Milch- oder Fleischrind anpassen zu können. Die in die Plane eingeschweißten Lüftungsnetze sind eine kostengünstige und wirksame Lösung, um eine ausreichende Luftzirkulation innerhalb der Halle zu gewährleisten.





7 Individueller Giebelausbau

Unsere Projekte lassen sich immer einfacher an die Ideen der Bauherren anpassen. Durch den Ausbau unseres Konstruktions- und Technologiebüros und mithilfe erfahrener Fachleute sind wir imstande, z. B. den Giebelausbau an den vorhandenen Untergrund oder an die sonstigen Vorstellungen des Bauherrn anzupassen.

8 Entwässerung

Beim Aufbau von Hallen auf einem gemeinsamen Mauersockel oder direkt aneinander muss das Niederschlagwasser effektiv abgeleitet werden. Unser Rinnensystem löst dieses Problem effektiv.



9 Dreiteiliges Tor

Der Giebel mit einem Tor mit drei separaten Einfahrten eignet sich ideal für Hallen, in denen Vieh gehalten wird. Die Torflügel werden auf separaten Schienen geführt, so bewegen sich alle Teile voneinander unabhängig. Dieses Modell wurde mit Blech verkleidet. Zur besseren Luftzirkulation gibt es ein Lüftungsnetz über dem Tor.





10 Unbegrenzte Hallenlänge

Die Hallen aus unserer Produktion können beliebig lang sein. Wir beraten Sie gerne, welche Länge für Ihre Bedürfnisse optimal ist. Auch was die Grundfläche betrifft, auf der eine SKAVSKA-Halle errichtet werden kann, sind wir flexibel.

11 Planen mit Aufdruck

Dank unserer eigenen Produktion der Planen und Investition in einen professionellen UV-Farbdrucker 2024 sind wir in der Lage, nahezu jede Plane zu bedrucken. Beim Aufdruck müssen gewisse Einschränkungen berücksichtigt werden, aber generell tun wir alles, um die Wünsche eines jeden Kunden zu erfüllen. Gerne drucken wir ein Werbeslogan oder ein Logo Ihrer Firma oder Betriebs auf der Hauptplane oder Abschlüssen der Halle.



Die beliebtesten Anwendungsbereiche:



Hallen für Strohballen

Da die Kosten in der Landwirtschaft ständig steigen, muss überall gespart werden – auch beim Stroh, das sich in den letzten Jahren erheblich verteuerte. Es ist wichtig zu wissen, wie wichtig und teuer frisches und trockenes Stroh ist.
Die einfachste und günstigste Lösung zum Schutz von Stroh ist seine Lagerung in Rundbogenhallen.

Tierzucht hallen



Die enormen Kosten im Zusammenhang mit der Errichtung der Wirtschaftsgebäude führen dazu, dass zunehmend Rundbogenhallen für die Tierhaltung angepasst werden. Die Kosten für die Errichtung einer Rundbogenhalle sind in der Regel zwei bis drei mal niedriger als die Kosten der herkömmlichen Bauten. Die Bauzeit dauert oft bis zu drei Monaten höchstens. Die Rundbogenhallen sind eine ideale Lösung für die Tierhaltung.





Unterstände für die landwirtschaftlichen Maschinen



Die modernen Landmaschinen stellen einen beträchtlichen Kostenfaktor dar. Daher lohnt es sich, diese zu garagieren, um sie so lange wie möglich in einem optimalen Zustand zu erhalten. Dank der hohen und geraden Seitenwand unserer Hallen kann man mit den Maschinen möglichst nah dran an die Hallenseite fahren. Die niedrigen Anschaffungskosten einer Zelthalle tragen dazu bei, dass man schnell und kostengünstig einen robusten Unterstand für die Landmaschinen errichten kann.

Düngemittel



Die Anwendungsbereiche der Zelthallen von SKAVSKA sind praktisch endlos. Ein weiterer wichtiger Bestandteil eines jeden erfolgreichen landwirtschaftlichen Betriebs ist gut gelagerter und trockener Dünger. Dafür sind unsere Anlagen da. Vergleichbare Projekte haben wir bereits für die Rundbogen- und Zeltdachhallen umgesetzt, deshalb ist die Errichtung eines solchen Lagers für uns nichts Neues. Ein Beispiel: In einer 13 m breiten und 20 m langen Halle gibt es genug Platz für 1100 Tonnen Dünger in Big Bags.



Flachlager

Unsere Hallen können problemlos auf hohem Mauersockel oder auf Betonblöcken mit bis zu vier Lagenerrichtet werden. So bieten wir den Bauherrn eine Möglichkeit, die Hallen von SKAVSKA als Flachlager für Getreide, Raps, Obst oder Gemüse zu nutzen. Das Flachlager ist im Gegensatz zu herkömmlichen Silos eine äußerst anpassungsfähige Anlage – heute ein Lager für das Getreide, morgen genauso praktisch für andere Anwendungen.



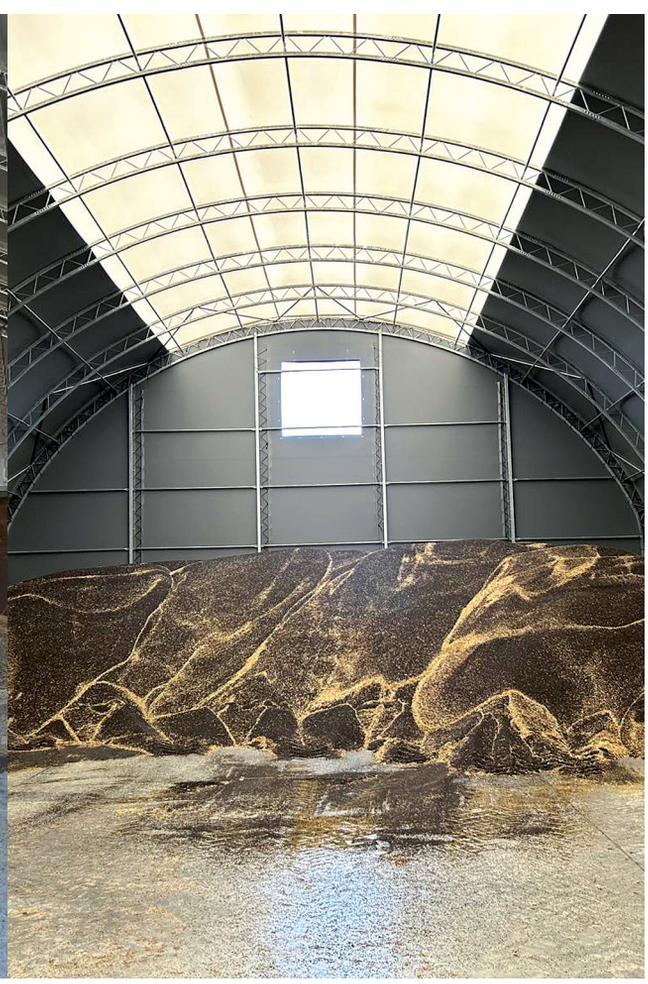

Weitere Optionen:



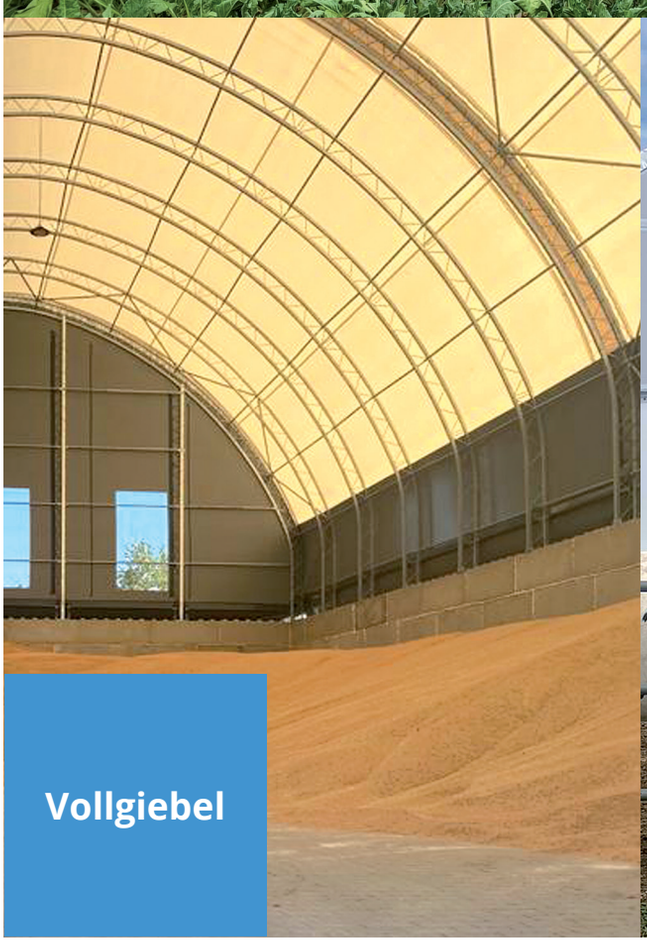



Sonnenschutz-Netze und Planen sind eine kostengünstige Alternative zu vollflächigen Abschlüssen. Sie erfüllen ihre Schutzfunktion zu einem relativ günstigen Preis. Auch der Einfahrtbereich vor der Halle kann angepasst werden.



Netze und Planen





Vordächer



Für die Tierzuchthallen bieten wir ein Seitendächer an, unter denen Heu oder Futter seitlich an der Hallenwand gelagert werden kann.

Systeme für die Verankerung/ Montage

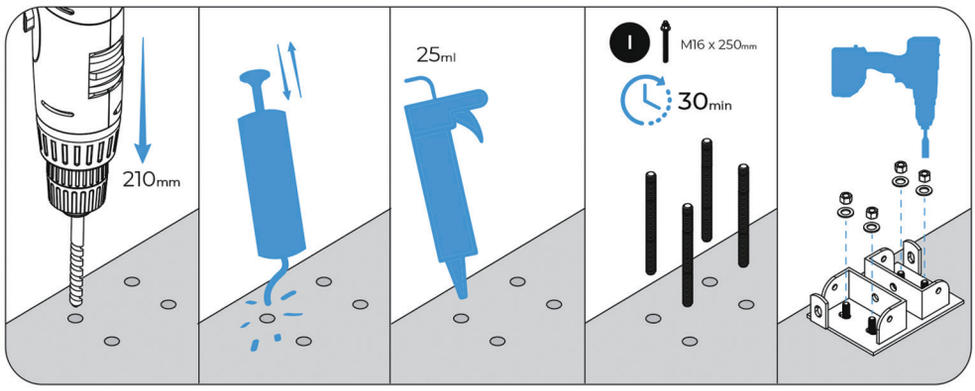



Verankerung in Beton-boden

Für die Verankerung im Betonboden werden chemische Dübel der Marke HILTI eingesetzt, mit einem hochfesten Hybrid-Injektionsharz für den Aufbau von Stahlkonstruktionen.

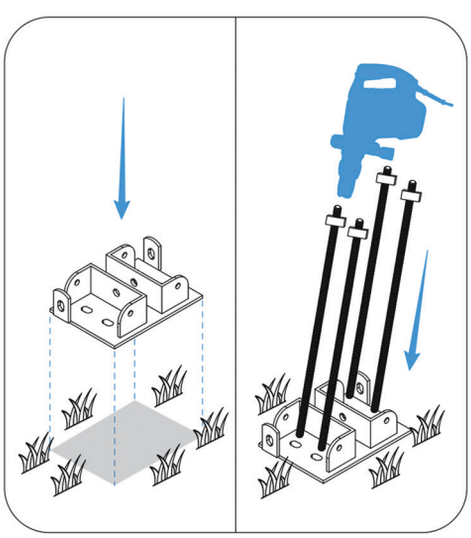



Verankerung im Erdboden

Die Hallen von SKAVSKA sind so konzipiert, dass sie auf praktisch jedem Untergrund aufgebaut werden können. Für die Verankerung im Erdboden sind 1500 mm lange Erdanker vorgesehen, die schräg in den Boden eingeführt werden. 4 Stück pro jedes Punktfundament.

Bodenarten:



Erdboden



Erdboden, mit Schotter befestigt



Erdboden, mit Schotter befestigt



Beton-platten



Pflaster-steine



Beton-estrich



Beton-steine



Ortbeton-wand

Bewehrung der Konstruktion mit Teleskopen:

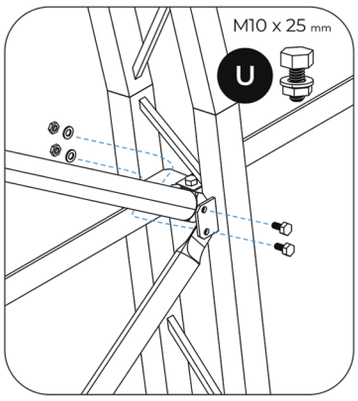

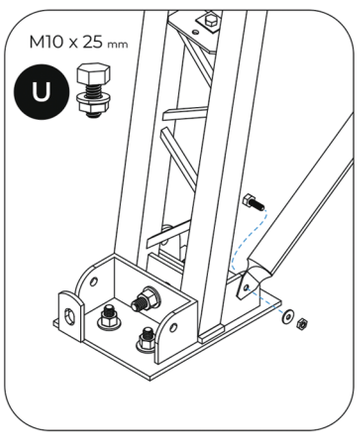





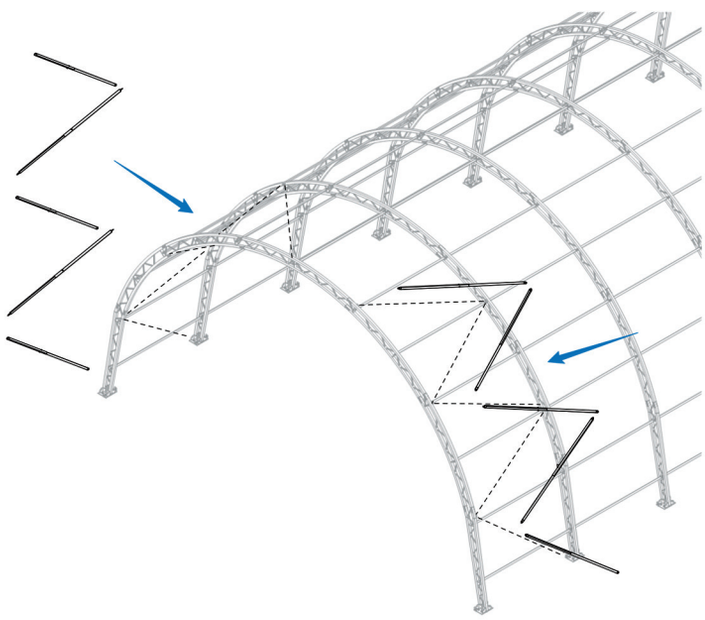

Die Absicherung der Konstruktion mit den „Teleskopen“ gehört zu den wichtigsten Methoden für die Verbesserung der Festigkeit einer Stahlkonstruktion. Diese Technik stabilisiert die Halle, hält sie im Lot und schützt sie effektiv vor Wind. Für jeden Typ unserer Hallen setzen wir das gleiche bewährte Teleskopsystem ein.

DENKEN SIE AN DIE BESTIMMUNG IHRER HALLE UND WIR ÜBERNEHMEN FÜR SIE SONST ALLES

SKAVSKA

Wir sind in ganzem Land tätig.
Wählen Sie den Standort und nehmen Sie Kontakt mit unseren Vertretern auf.



Rundbogenhallen:
Verkaufstgebiet in West-Süddeutschland
Bauer Agrartec GmbH
Dobelweg 14
72172 Sulz-Hopfau
Telefon: 07454/5646
Mobil: 0173/ 4925748
Baueragrartec@googlemail.com